TS Profil

WN 058xxx 45532
02/12

CE	DORMA GmbH + Co. KG Postfach 4009 58 247 Ennepetal			10			
0432 - CPD 0141	EN 1154:1996+A1:2002	4	8	2/3/4	1	1	3
Dangerous substances: None							
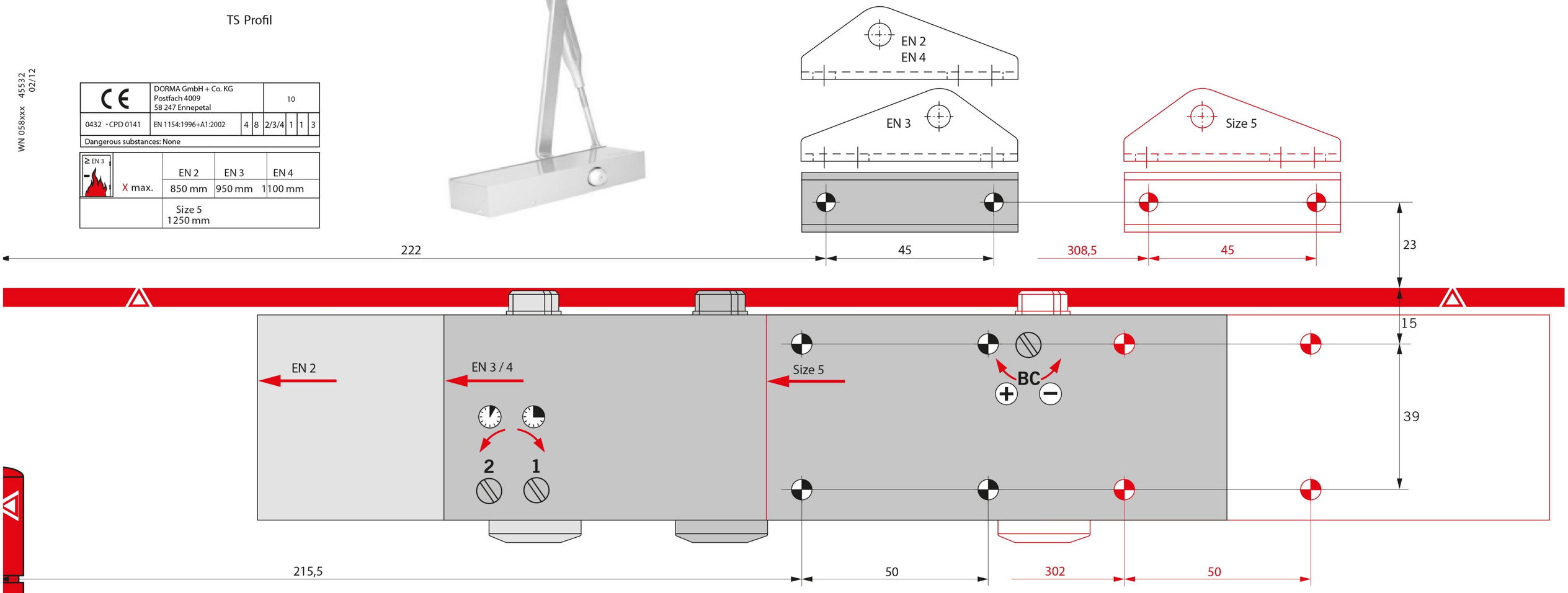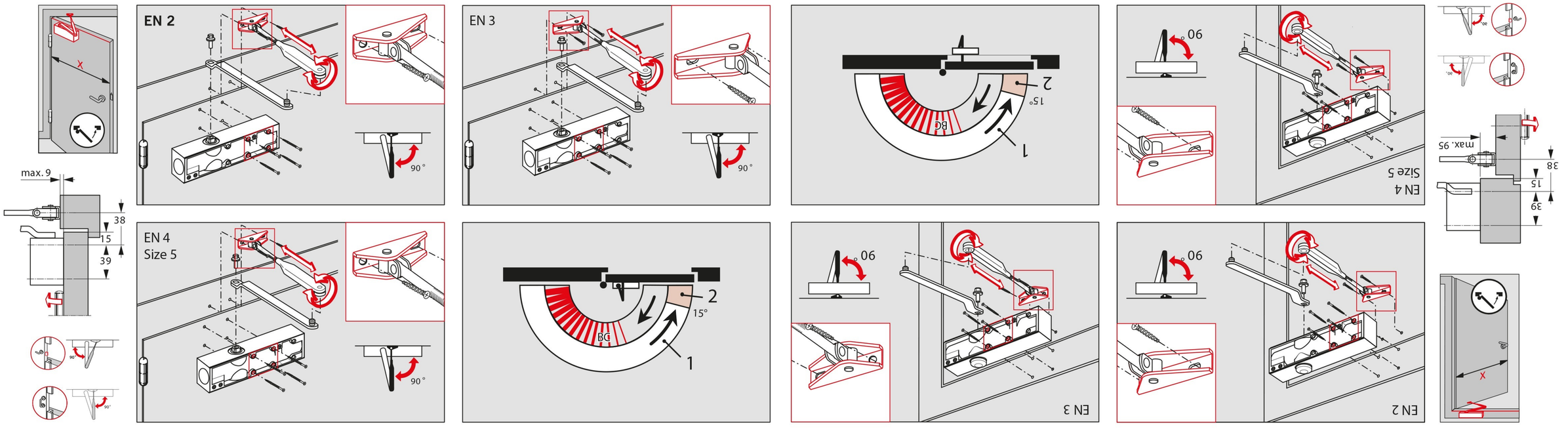
≥ EN 3	EN 2	EN 3	EN 4
X max.	850 mm	950 mm	1100 mm
	Size 5 1250 mm